みどりの風

匝瑳市立須賀小学校【学校だより】
令和５年９月４日（月）［No.6］

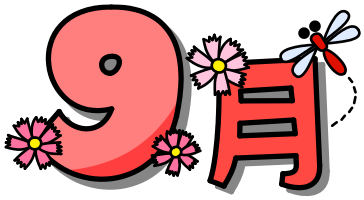

６週間の長い夏休みが終了し、学校が再開されました。夏休み中の大きな事故等もなく、登校時の様子を見ても、充実した夏休みを過ごしたことがわかります。

子どもたちも元気に過ごしておりますが、まだまだ、暑い日が続いており、熱中症も心配されます。これから各学年で校外学習などが予定されており、５年生は小見川青少年自然の家での宿泊体験学習、６年生は修学旅行があります。子どもたちが楽しみにしている学校行事に全員が参加できるよう、健康管理に気をつけ、生活リズムを整えるための「早寝・早起き・朝ごはん」にご協力をよろしくお願いします。

熱中症対策について

本校の主な熱中症対策についてお知らせします。

◯活動前、活動中はこまめに水分を補給し、休憩を取るとともに、児童への健康観察など健康管理を徹底します。
- 活動前に健康状態に不安がある場合は、活動をさせません。
- 活動中体調が優れない場合は速やかに報告するように指導するとともに、指導者が声かけをして、健康状態を把握します。

◯熱中症の疑いのある症状が見られた場合には、早期に水分・塩分補給、体温の冷却、病院への搬送等、適切な応急手当を実施します。

◯自分で歩けないなど通常の行動がとれない場合は、迷わず救急車を要請します。

◯緊急事態に備え、保健室に冷却剤や経口補水液等を常備します。

◯環境省熱中症情報サイト（横芝光）における暑さ指数（ＷＢＧＴ）をもとに、気象庁が発表する情報、気温・湿度などの環境条件も考慮に入れ、活動の実施を判断します。

◇ＷＢＧＴが「危険」の場合
- 屋外での活動を伴う学校行事は中止あるいは延期とします。中止や延期が困難な場合は、一部内容を変更して実施します。
- 体育の授業、部活動は原則として中止します。

◇ＷＢＧＴが「厳重警戒」の場合
- 屋外での活動を伴う学校行事について、児童の健康状態、今後の天候や気象状況等を勘案し、実施を判断します。
- 体育の授業、部活動については、実施する場合は激しい運動は避けます。

校内夏季作品展を開催します

９月６日(水)～１３日(水)で校内夏季作品展を開催します。展示場所は特別棟１階の図工室です。ご覧いただける時間は、１５:３０～１６：３０です。ご来校の際は、東側駐車場をご利用いただき、特別棟入口からお入りください。スリッパ等の上履きをご持参ください。

よかっぺ祭り「たる神輿パレード」について

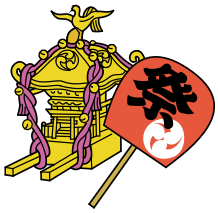

今年度のよかっぺ祭り「たる神輿パレード」は、１０月１５日（日）に実施の方向で進んでいます。４年ぶりの開催になりますが、全学年で参加し、３～６年生が神輿を担ぐ予定です。詳しい内容につきましては後日改めてお知らせいたします。

また、予定通り実施した場合、１０月１６日（月）が振替休業日になります。当日、雨天により「たる神輿パレード」が中止になっても、お囃子連の方々に本校へ来てもらい、体育館で神輿を担ぐ予定です。

須賀小学校ＰＴＡバレーボールチーム　優勝！

８月２０日（日）に、匝瑳市ＰＴＡバレーボール大会が開催されました。当日は八日市場ドームの空調設備の故障により、応援席に座っているだけで汗が止まらない状態でした。しかし、選手の皆さんは見事なプレーで勝ち進み、もう一度優勝カップを持ち帰ることができました。須賀小ＰＴＡバレーボールチームの皆さん、大変お疲れ様でした。また、ＰＴＡ本部役員の方々には、お忙しい中、応援ありがとうございました。

令和５年度　匝瑳市ＰＴＡバレーボール大会結果

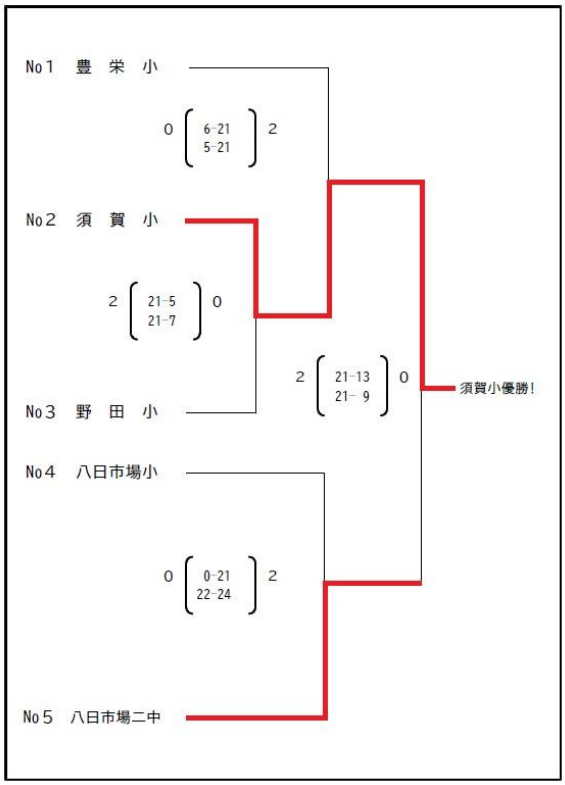

※優勝校（須賀小）、準優勝校（八二中）が、東総大会に進出します。